正样
2022.01.21
B01

修订	说明
B01	更改转轴锥度部分小径公差

外部公开

版权所有 侵权必究

苏州汇川技术有限公司

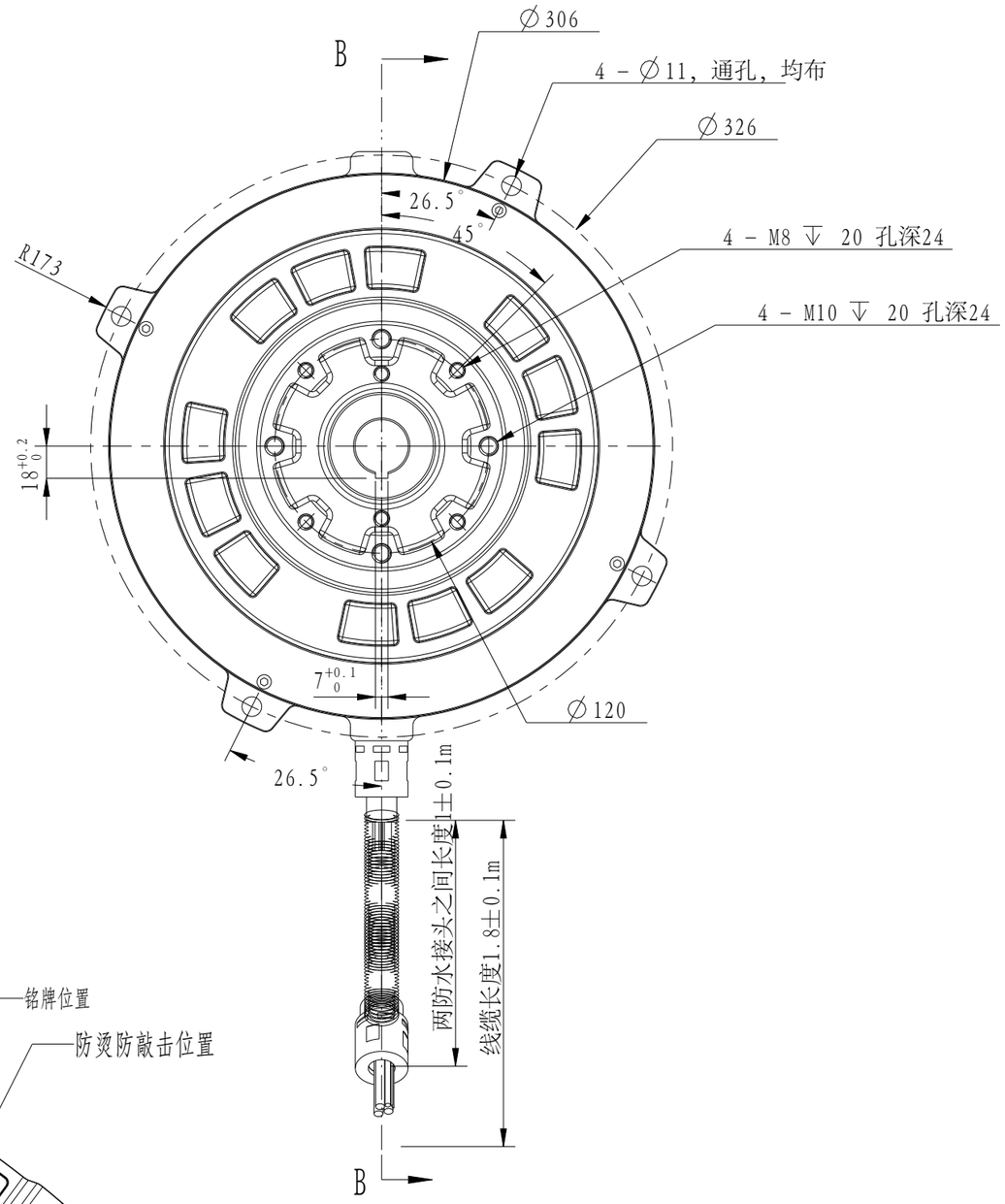

比例 3:10

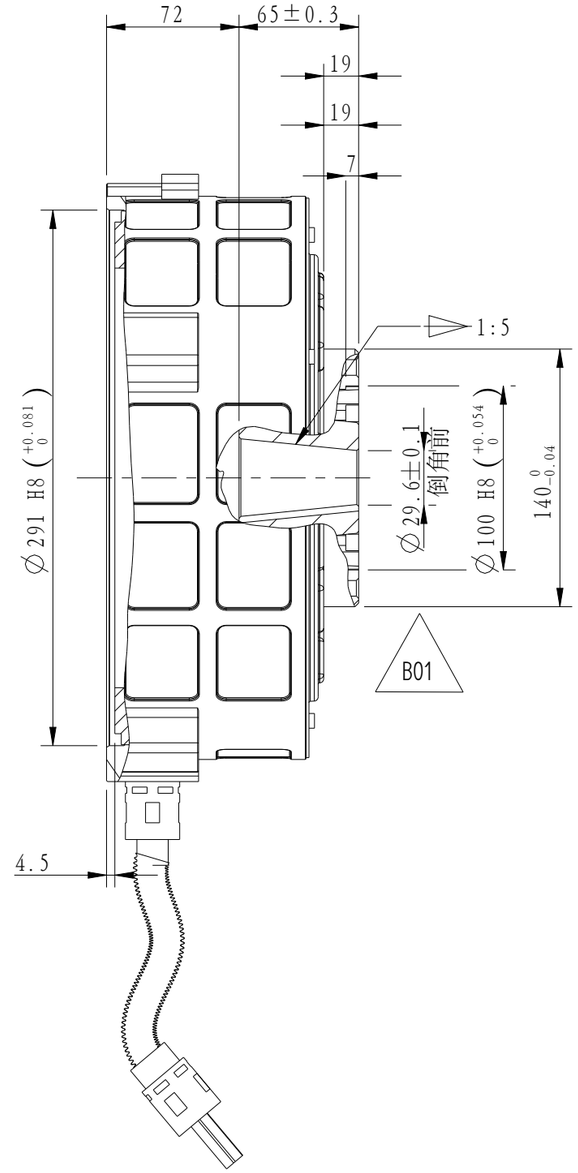

截面 B-B

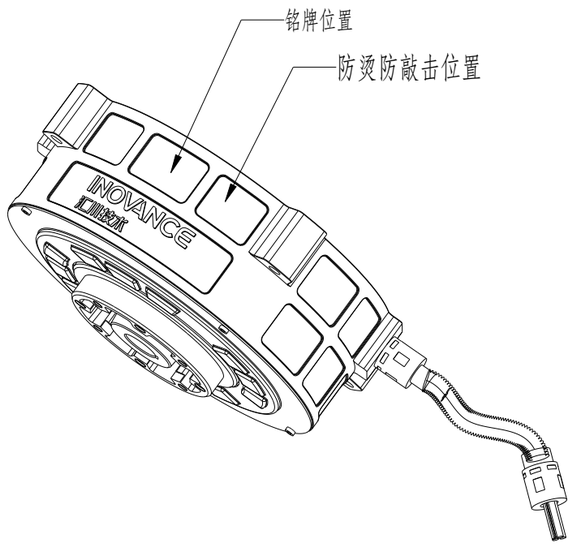

比例 1:5

B01	替换	董 浩	20220118
B00	新出图	董 浩	20211119
版 本	更改方式	更改人	日期
设 计	董 浩		
校 对	孙金浩		
工 艺	张 辉		
审 核	程 涛		
标准化	胡 丫		
批 准	邹德明		

外形图

01113720-WX

投影标识

INOVANCE

重量	比例	版本	第 1 页 共 2 页	
31.5kg	3:10	B01	产品	MX3-50C70B

A3